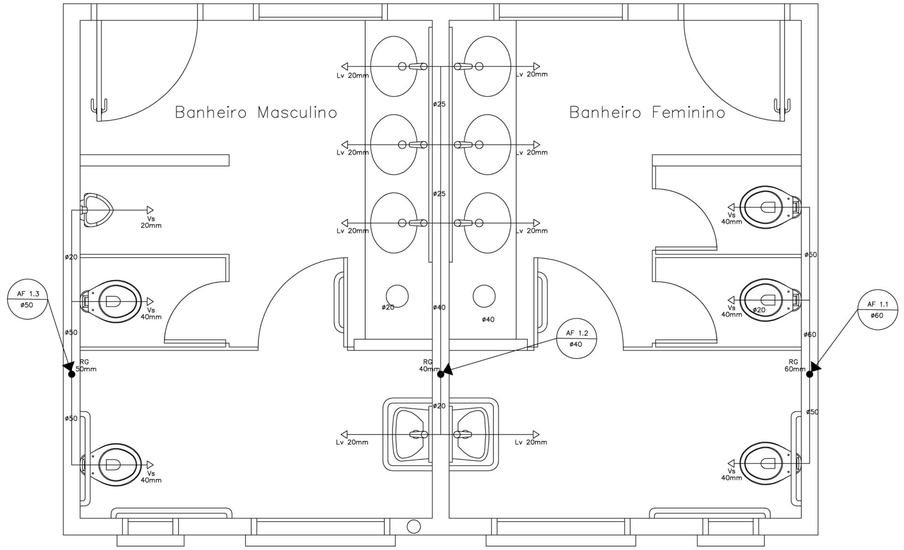

SANITÁRIO ALUNOS – MASCULINO E FEMININO

PLANTA BAIXA

ESCALA: 1/20

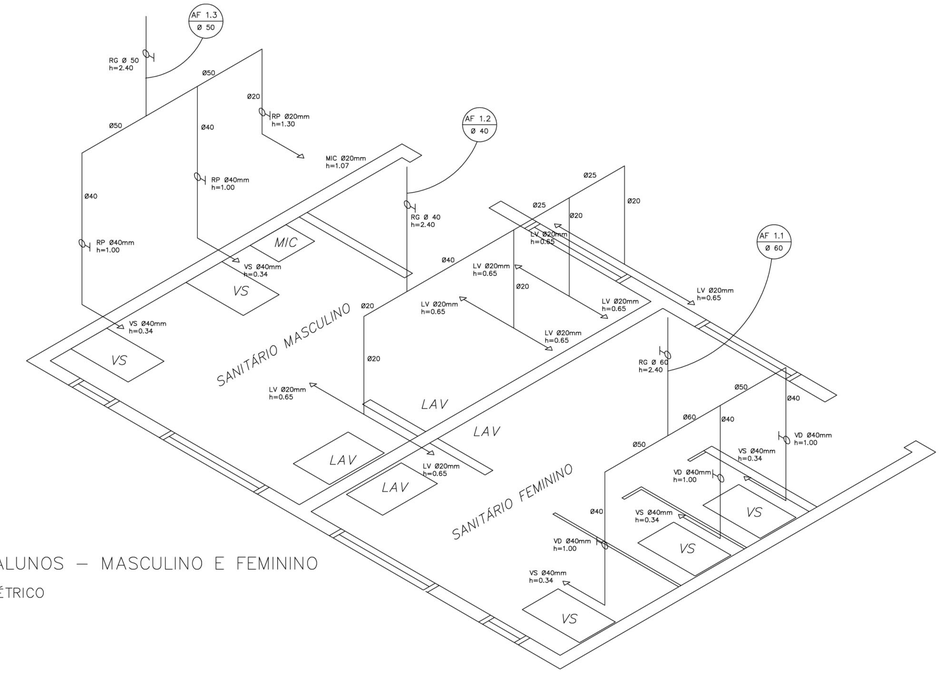

SANITÁRIO ALUNOS – MASCULINO E FEMININO

ESQUEMA ISOMÉTRICO

ESCALA: 1/20

LEGENDA

- RG – REGISTRO DE GAVETA
- RP – REGISTRO DE PRESSÃO
- PONTO DE AGUA
- TJ – TORNEIRA DE JARDIM
- TUBULACAO EM PVC AF
- SUBIDA DE TUBULAÇÃO
- DESCIDA DE TUBULAÇÃO

OBSERVAÇÕES :

1. TODA TUBULAÇÃO SERÁ EM PVC RÍGIDO SOLDÁVEL CLASSE 15, COM OS DIÂMETROS (mm) INDICADOS.

3. AS TORNEIRAS DE JARDIM FICARÃO A 50 cm DO NÍVEL DO TERRENO.

5. AS TUBULAÇÕES QUE PASSAM PELO SOLO SERÃO ENTERRADAS COMO INDICADO PELAS RESPECTIVAS PROFUNDIDADES. VER DETALHE TUBULAÇÃO ENTERRADA.

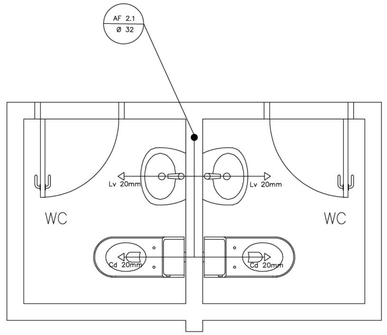

SANITÁRIOS ADMINISTRATIVO

PLANTA BAIXA

ESCALA: 1/20

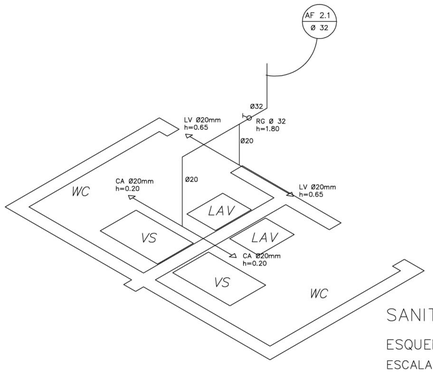

SANITÁRIO ADMINISTRATIVO

ESQUEMA ISOMÉTRICO

ESCALA: 1/20

LEGENDA

LV = Lavatório
CA = Caixa acoplada
TQ = Tanque
VS = Vaso Sanitário
MIC = Mictório
CH = Chuveiro
RG = Registro de Gaveta
RP = Registro de Pressão
VD = Válvula de descarga

Ministério da Educação — FNDE Fundo Nacional de Desenvolvimento da Educação

ESPAÇO EDUCATIVO URBANO II – 04 SALAS DE AULA

ENDEREÇO:	DIVERSOS
PROPRIETÁRIO:	FUNDO DE FORTALECIMENTO PARA A ESCOLA
AUTORES DO PROJETO :	CGEAN – BRASÍLIA – DF
RESPONSÁVEL TÉCNICO:	

PROPRIETÁRIO

AUTOR DO PROJETO

AUTOR DO PROJETO

RESP. TÉCNICO

DLFO | CREA

ARQUITETURA E CONSTRUÇÃO LTDA (061) 9985-0915 – MARCELO / (061) 9985-0190 – GUSTAVO / (0 XX 61) 234-5011 / 363-3202 (TELEFAX)

HID	PROJETO_HIDRO–SANITÁRIO PLANTA BAIXA E ISOMÉTRICAS SANITÁRIOS ALUNOS E ADM.	FOLHA 03/05

REVISÃO:	DATA :	ESCALA :	DESENHO :	VISTO:
01–2004	ABRIL/2005	INDICADA		